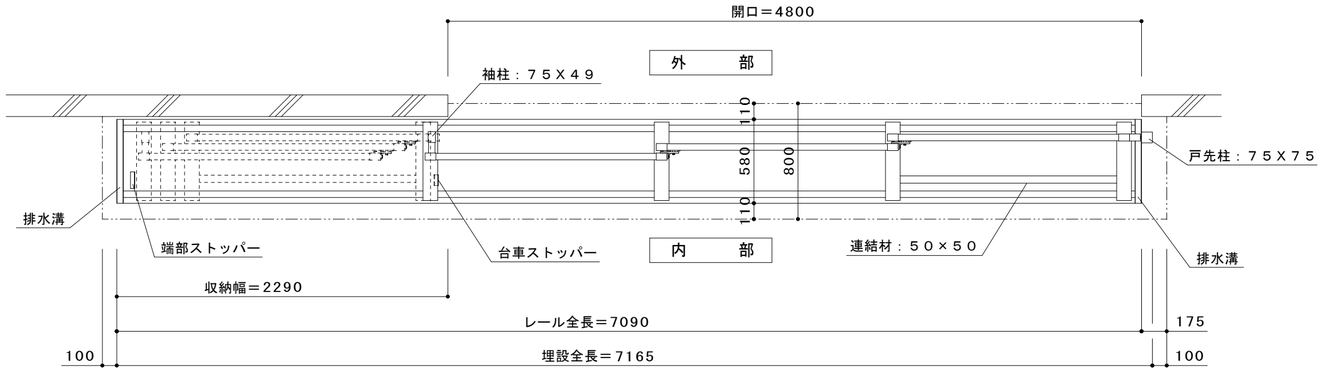

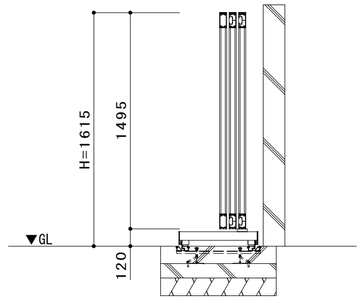

収納部断面図

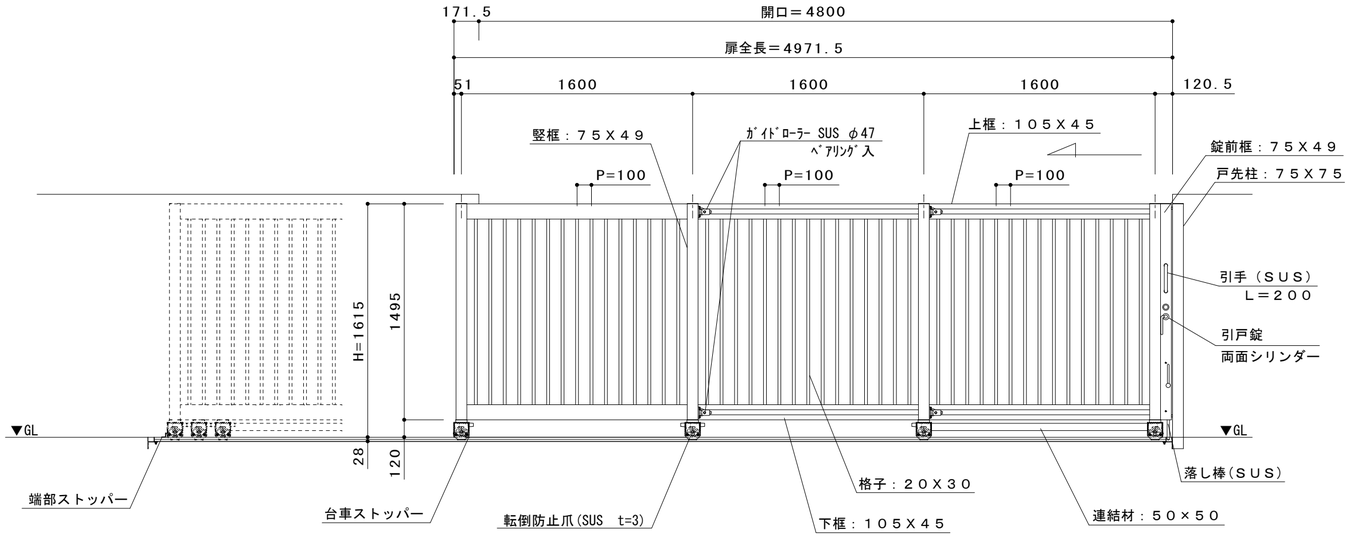

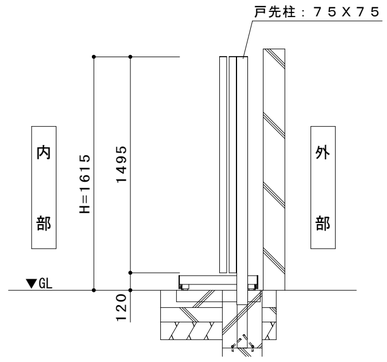

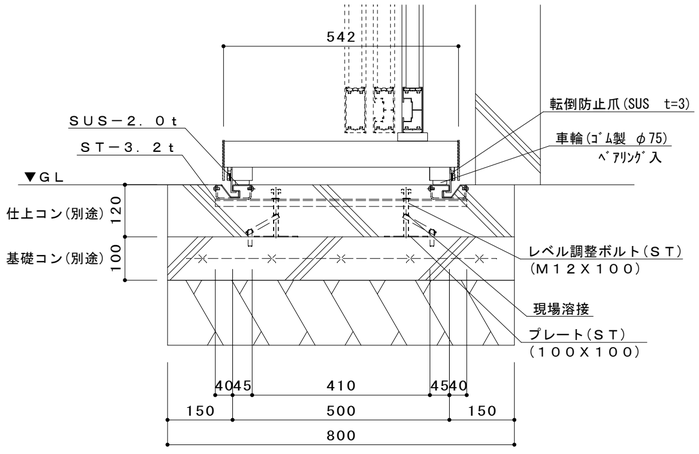

レール断面図
(S=1/10)

符　号	数　量	取　付　場　所	内観図

商品シリーズ　ファーストゲート(アルミ連動門扉　３連)

本体仕上げ		レール	
	シルバー		ステンレス(SUS304)
	ステンカラー		
	ダークブロンズ		
※台車部はブラック			

部品名	記　号	員数	部品名	記号	員数
転倒防止爪	t=3(SUS)	8	引戸錠	美和	1
車輪	φ75(ゴム)	8	引手	L=200(SUS)	2
ｶﾞｲﾄﾞﾛｰﾗｰ	φ47(SUS)	4			
落し棒	φ16(SUS)	1			

仕様
呼称　163 － 0　　右収納（外観）
Ｈ＝ 1615
レール全長：　7090 mm
扉全長　：　4971.5mm

備考：

特記	工事名	施工	図面名	内観姿図	お客様受領印 年　月　日	縮尺	第一サッシ 承認	検査	作成	図番
						1/30 (A－2)				1